Beschussamt
München

Beschussamt München, Franz-Schrank-Str. 9, 80638 München

Jürgen Wendt

Hauptstraße 32

30916 Isernhagen

Ihre Nachricht vom	
Unser Zeichen	**B12/098**
Bearbeiter	**Schulz**
Tel. -Durchwahl	**+49 (0) 89 17901-339**
Fax -Durchwahl	**+49 (0) 89 17901-260**
Email:	**poststelle@ba-m.bayern.de**
USt-IdNr.	**DE811305931**
Datum	**14.06.2012**

Gasdruckmessung Kaliber 8,5 x 63 Hersteller Labor für Ballistik (LFB)

Sehr geehrter Herr Wendt,

eine Gasdruckprüfung der von Ihnen eingereichten Patronen des Herstellers LFB ist nicht möglich.

Grund:

Der maximale Geschossdurchmesser (G1) der Patrone beträgt nach Anforderung der C.I.P. 8,59 mm.

Bei den 4 Patronen des LFB liegt der Wert beim Geschossdurchmesser (G1) zwischen 8,62 mm und 8,64 mm, und ist deutlich über dem zulässigem Maß der C.I.P.

Die o.g. Munition entspricht maßlich **nicht** den Anforderungen der C.I.P.

Mit freundlichen Grüßen

Schulz

Anlage:
1 C.I.P.-Maßblatt 8,5 x 63 Revision 06-01-24

Dienstgebäude
Franz-Schrank-Str. 9
80638 München

Telefon-Vermittlung
+49 (0) 89 17901-339
Telefax-Zentrale
+49 (0) 89 17901-260
Email: poststelle@ba-m.bayern.de

Staatsoberkasse Bayern
Buchungsstelle Landshut
Bayerische Landesbank München
BLZ 700 500 00, Kontonr. 11 90 315
BIC: BYLADEMM
IBAN: DE75 7005 0000 0001 1903 15

Wir haben gleitende Arbeitszeit
Sie erreichen uns am sichersten zu folgenden Zeiten:
Mo.-Do. 09.00 - 11.30 Uhr
12.30 - 15.00 Uhr
Fr. 09.00 - 12.00 Uhr

Sie erreichen uns mit der Straßenbahnlinie 17 - Haltestelle Botanischer Garten

C.I.P.	8,5 x 63 Ursprungsland: DE	TAB.	I
		Datum	92-02-27
		Revision	06-01-24

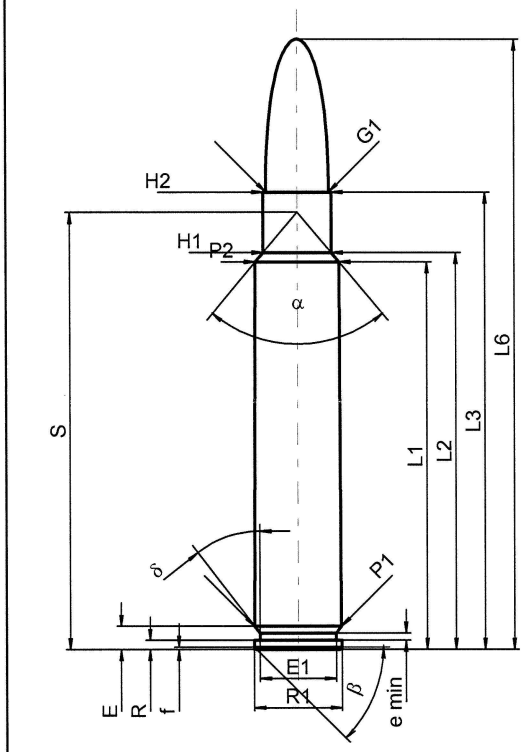

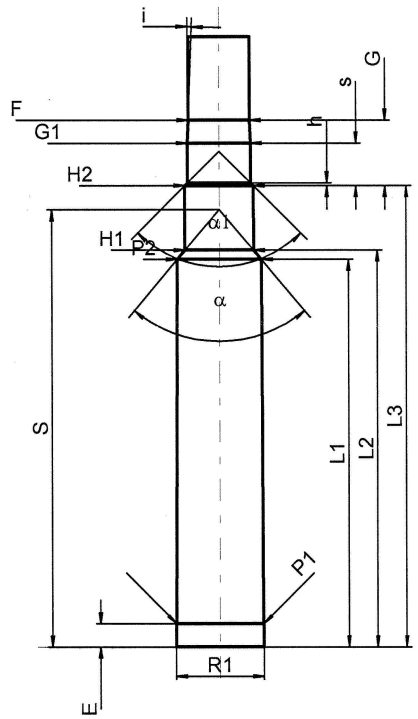

Maßstab 1:1

PATRONE MAXI

Längen

L1 1)*	=	53.42	-0.20
L2 1)*	=	54.69	-0.20
L3 1)	=	63.00	
L4	=		
L5	=		
L6	=	84.00	

Hülsenboden

R	=	1.24
R1	=	12.01
R3	=	
E	=	3.20
E1	=	10.40
e min	=	1.00
δ	=	37°48'36"
f	=	0.30
β	=	45°

Pulverkammer

P1	=	11.89	
P2 1)*	=	11.47	-0.20

Schulterkonus

α	=	80°13'46"
S	=	60.23
r1 min	=	
r2	=	

Hülsenhals

H1 *	=	9.33
H2 1)	=	9.32

Geschoss

G1 1)	=	8.59
G2	=	
F	=	
L3+G 1)	=	72.00

Drücke (Energien)

Mech. elektr. Wandler

Pmax	=	4300	bar
PK	=	4945	bar
PE	=	5375	bar
M	=	25.00	
EE	=	5540	Joule

Verschiedene Daten

Fe 1)	=	0.10
delta L	=	

PATRONENLAGER MINI

Längen

L1 *	=	53.40
L2 *	=	54.67
L3 1)	=	63.55

Stoßboden

R	=	1.24
R1	=	12.04
R2	=	
R3	=	
r	=	

Pulverkammer

E	=	3.20
P1 1)	=	11.92
P2 *	=	11.50

Schulterkonus

α 1)	=	80°13'46"
S	=	60.22
r1 max	=	
r2	=	

Hülsenhals

H1 *	=	9.36
H2 1)	=	9.35

Geschossübergang

G1 1)*	=	8.61
G 1)*	=	9.00
α1	=	90°
h	=	0.38
s *	=	5.83
i 1)	=	1°53'49"
w	=	

Lauf

F 1)*	=	8.38
Z 1)	=	8.59

Züge

b	=	2.79	
N	=	6	
u	=	254.00	
Q	=	56.95	mm²

Maße in << mm >>
Maße und Toleranzen für Messläufe
siehe Anhang CR 1.

Bemerkungen: 1) Kontrolle aus Sicherheitsgründen
* Grundmaße

Vervielfältigung, auch auszugsweise, ohne Zustimmung der C.I.P. verboten.